Живлення пульта керування намоткою 230В

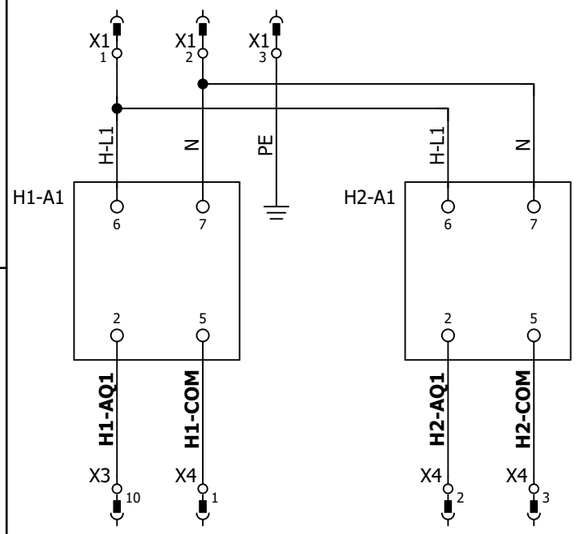


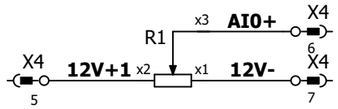


Завдання швидкості від пульта намотки

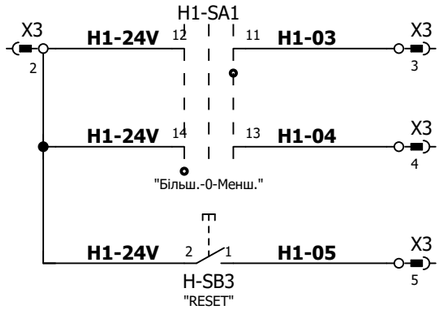


| | |
|---|---|
| Швидкість менше | Привод 1 |
| Швидкість більше | |
| Скидання помилки | |

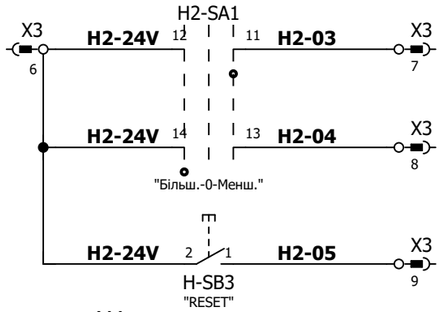


| | |
|---|---|
| Швидкість менше | Привод 2 |
| Швидкість більше | |
| Скидання помилки | |

X1

| | |
|---|---|
| 1 | H-L1 |
| 2 | N |
| 3 | PE |
| 4 | |
| 5 | 8 |
| 6 | 0V-2 |
| 7 | H-1 |
| 8 | H-2 |
| 9 | H-30 |
| 10 | H-4 |

X2

| | |
|---|---|
| 1 | H-5 |
| 2 | H-6 |
| 3 | H-8 |
| 4 | H-24 |
| 5 | H-12 |
| 6 | H-13 |
| 7 | H-14 |
| 8 | H-16 |
| 9 | H-26 |
| 10 | H-36 |

X3

| | |
|---|---|
| 1 | H-35 |
| 2 | H1-24V |
| 3 | H1-03 |
| 4 | H1-04 |
| 5 | H1-05 |
| 6 | H2-24V |
| 7 | H2-03 |
| 8 | H2-04 |
| 9 | H2-05 |
| 10 | H1-AQ1 |

X4

| | |
|---|---|
| 1 | H1-COM |
| 2 | H2-AQ1 |
| 3 | H2-COM |
| 4 | 7 |
| 5 | 12V+1 |
| 6 | AI0+ |
| 7 | 12V- |
| 8 | |
| 9 | |
| 10 | |

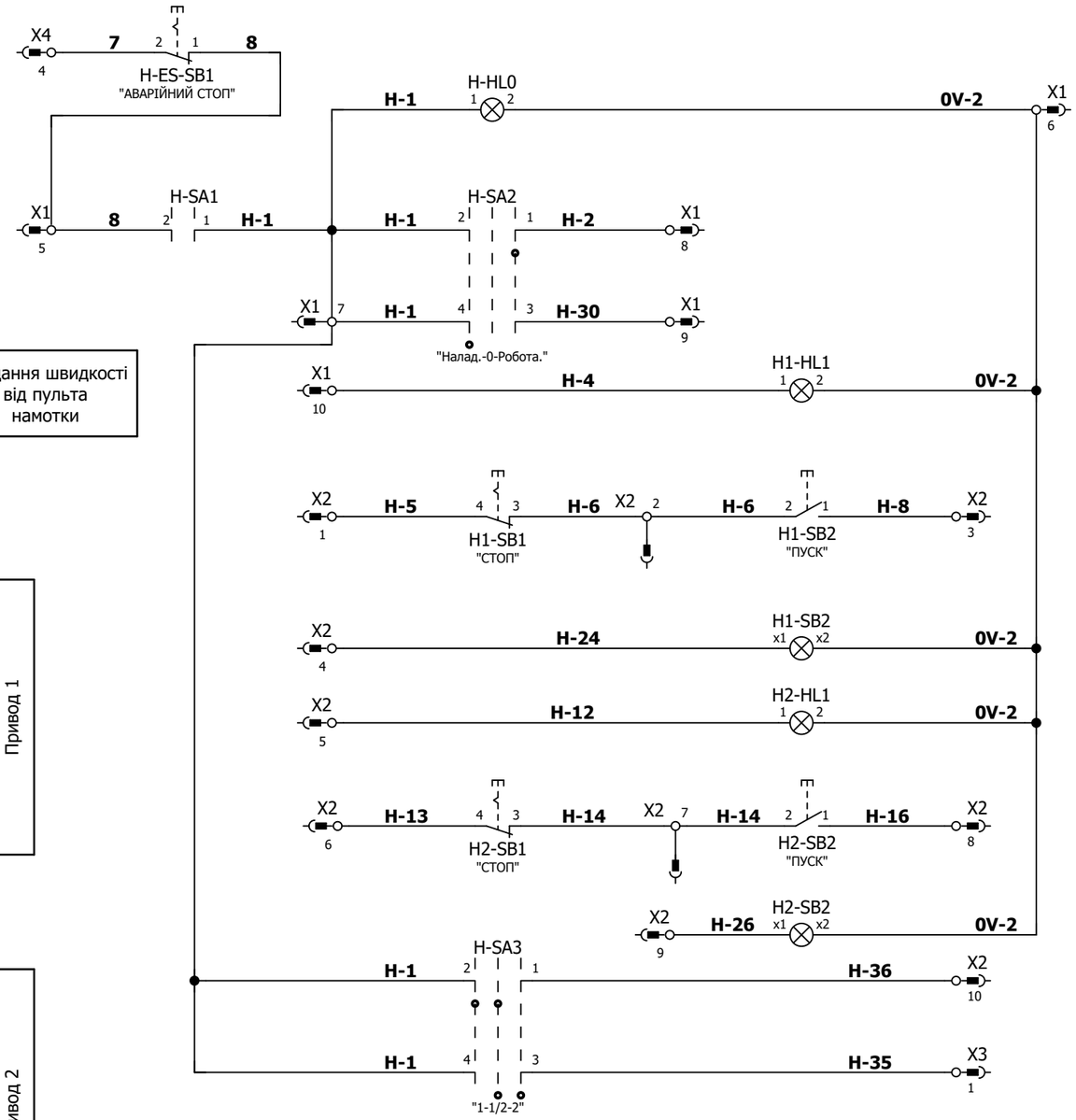


Аварійний стоп

Живлення кіл керування

Режим керування Робота

Режим керування Наладка

Привод 1 Аварія

СТОП/ПУСК Привод 1

Робота привод 1

Привод 2 Аварія

СТОП/ПУСК Привод 2

Робота Привод 2

Вибір приводу "1-1/2-2"

Використати NC контакти ZA2EE102

| | | | | | | | |
|---|---|---|---|---|---|---|---|
| Зм. | Арк. | № докум. | Підп. | Дата | ВАХА.650000.000 | | Е3 |
| Розроб. | | Земцова | | 01.2026 | Пульт керування намоткою | Літ. | Маса | Масштаб |
| Перев. | | Довгаль | | | | | | |
| Т.Контр. | | | | | Схема електрична принципова | Аркуш 1 | Аркушів 1 |
| Прийняв | | | | | | | |
| Н.контр. | | | | | | | |
| Затв. | | Довгаль | | | | | |

Перв. застосув.

Довідк. №. 1269-3

Підп. і дата

Інв. № дубл.

Зам. інв. №

Підп. і дата

Інв. № ориг.

| Позиц. познач. | Найменування | Артікул | Кіл-ть | Примітка |
|---|---|---|---|---|
| | Вимірювач | | | |
| H1-A1;H2-A1 | Вимірювач цифровий. Мультиметр Індикатор постійної напруги цифровий MT4Y-DV-4N | MT4Y-DV-4N | 2 | Autonics |
| | Кнопка | | | |
| H1-SB1;H2-SB1 | Кнопка 22 мм червона з поверненням, 1NC | XA2EA42 | 2 | Schneider Electric |
| H1-SB2;H2-SB2 | Кнопка 22мм 24В зелена з підсвічуванням, 1NO | XA2EW33B1 | 2 | Schneider Electric |
| H-SB3 | Кнопка без фіксації XB2-BA21, 1NO, чорний | 505051 | 1 | Takel |
| H-SB3 | Контактный блок 1НО | ZA2EE101 | 1 | Schneider Electric |
| H-ES-SB1 | Кнопка аварійного останову 22 мм червона, повернення поворотом 1NC | XA2ES542 | 1 | Schneider Electric |
| | Монтажна плата | | | |
| U1 | Фальшпанель 325*210 з покриттям | Монтажна панель 352x210 | 1 | Контур |
| | Перемикач | | | |
| R1 | Потенціометр 4,7k LA42DWQ-22 TNSy | TNSy5505574 | 1 | TNSy |
| H1-SA1;H2-SA1;H-SA2 H-SA3 | Перемикач 22 мм 3 позиції | XA2ED33 | 4 | Schneider Electric |
| H-SA3 | Контактний блок 1НЗ | ZA2EE102 | 2 | Schneider Electric |
| H-SA1 | Перемикач 22 мм 2 позицій | XA2ED21 | 1 | Schneider Electric |
| | Сигнальна лампа | | | |
| H1-HL1;H2-HL1 | Сигнальна лампа 22мм 24В червона XA2EVB4LC | XA2EVB4LC | 2 | Schneider Electric |
| H-HL0 | Сигнальна лампа 22 мм 24В зелена | XA2EVB3LC | 1 | Schneider Electric |

Перв. застосув.

Довідк. №. 1269-3

Підп. і дата

Інв. № дубл.

Зам. інв. №

Підп. і дата

Інв. № ориг.

| Зм. | Арк. | № докум. | Підп. | Дата |
|---|---|---|---|---|
| Розроб. | | Земцова | | 01.2026 |
| Перев. | | Довгаль | | |
| Прийняв | | | | |
| Н.контр. | | | | |
| Затв. | | Довгаль | | |

ВАХА.650000.000 ПЕЗ

Пульт керування намоткою

Перелік елементів

| Літ. | Аркуш | Аркушів |
|---|---|---|
| | 1 | 1 |

prisma energy group

| Найменування | Артікул | Кіл-ть | Примітка |
|---|---|---|---|
| X1 | | | |
| Двохярусна клемма UKK 3-MSTB-5,08 колір сірий | 2770888 | 1 | Phoenix Contact |
| X2 | | | |
| Двохярусна клемма UKK 3-MSTB-5,08 колір сірий | 2770888 | 1 | Phoenix Contact |
| X3 | | | |
| Двохярусна клемма UKK 3-MSTB-5,08 колір сірий | 2770888 | 1 | Phoenix Contact |
| X4 | | | |
| Двохярусна клемма UKK 3-MSTB-5,08 колір сірий | 2770888 | 1 | Phoenix Contact |

Перв. застосув.

Довідк. №. 1269-3

Підп. і дата

Інв. № дубл.

Зам. інв. №

Підп. і дата

Інв. № ориг.

| Зм. | Арк. | № докум. | Підп. | Дата |
|---|---|---|---|---|
| Розроб. | | Земцова | | 01.2026 |
| Перев. | | Довгаль | | |
| Прийняв | | | | |
| Н.контр. | | | | |
| Затв. | | Довгаль | | |

ВАХА.650000.000 ПЕЗ(К)

Пульт керування намоткою

Перелік елементів

| Літ. | Аркуш | Аркушів |
|---|---|---|
| | 1 | 1 |

prisma energy group

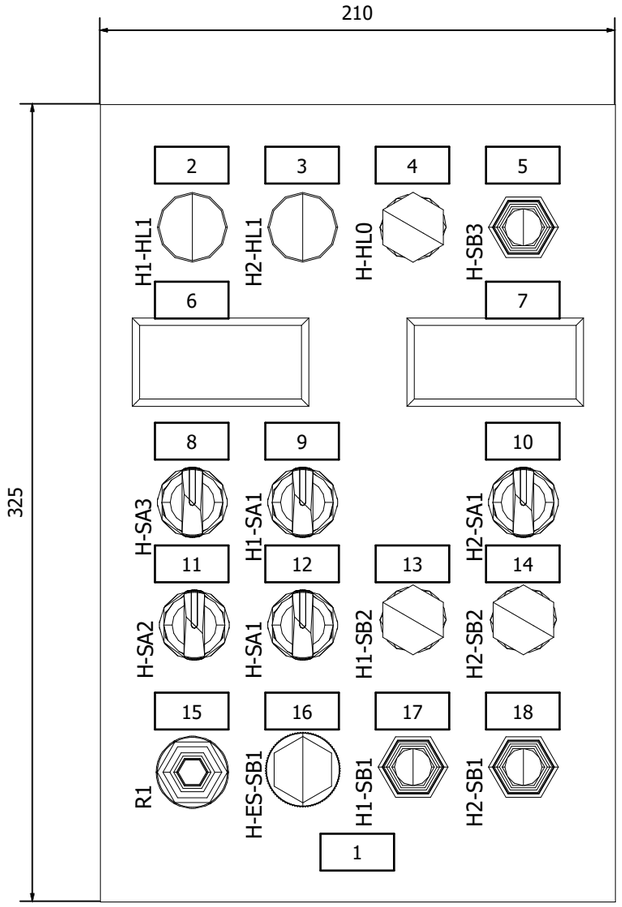


| Номер рамки | Текст надпису | Кіл. |
|---|---|---|
| 1 | ПУЛЬТ КЕРУВАННЯ НАМОТКОЮ | 1 |
| 2 | ПРИВОД 1<br>АВАРІЯ | 1 |
| 3 | ПРИВОД 2<br>АВАРІЯ | 1 |
| 4 | ЖИВЛЕННЯ КІЛ КЕРУВАННЯ | 1 |
| 5 | СКИДАННЯ ПОМИЛКИ | 1 |
| 6 | ШВИДКІСТЬ ПРИВОДА 1 | 1 |
| 7 | ШВИДКІСТЬ ПРИВОДА 2 | 1 |
| 8 | ВИБІР ПРИВОДУ<br>"1-1/2-2" | 1 |
| 9 | ШВИДКІСТЬ ПРИВОДА 1<br>"МЕНШЕ-0-БІЛЬШЕ" | 1 |
| 10 | ШВИДКІСТЬ ПРИВОДА 2<br>"МЕНШЕ-0-БІЛЬШЕ" | 1 |
| 11 | РЕЖИМ КЕРУВАННЯ<br>"РОБОТА-0-НАЛАДКА" | 1 |
| 12 | КОЛА КЕРУВАННЯ<br>"0-ВКЛ." | 1 |
| 13 | ПРИВОД 1<br>ПУСК | 1 |
| 14 | ПРИВОД 2<br>ПУСК | 1 |
| 15 | ЗАВДАННЯ ШВИДКОСТІ | 1 |
| 16 | АВАРІЙНИЙ СТОП | 1 |
| 17 | ПРИВОД 1<br>СТОП | 1 |
| 18 | ПРИВОД 2<br>СТОП | 1 |

Примітка:
1) Проводи від апаратів керування сформувати у джгути в сторону низа панелі довжиною 500мм і підключити до клем X1, X2, X3, X4

| | | | | | | | | |
|---|---|---|---|---|---|---|---|---|
| | | | | | ВАХА.650000.000 | | | В3 |
| Зм. | Арк. | № докум. | Підп. | Дата | Пульт керування намоткою | Літ. | Маса | Масштаб |
| Розроб. | | Земцова | | 01.2026 | | | | |
| Перев. | | Довгаль | | | Вид загальний | Аркуш 1 | Аркушів 1 | |
| Т.Контр. | | | | | | | | |
| Прийняв | | | | | | | | |
| Н.контр. | | | | | | | | |
| Затв. | | Довгаль | | | | | | |

Перв. застосув.

Довідк. №. 1269-3

Підп. і дата

Інв. № дубл.

Зам. інв. №

Підп. і дата

Інв. № ориг.